真空管ドライブ　MOS－FET　パワーアンプ回路図　1/2

2005/10　EMISUKE AUDIO

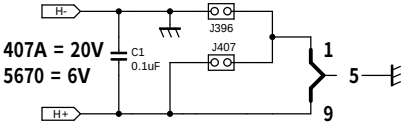

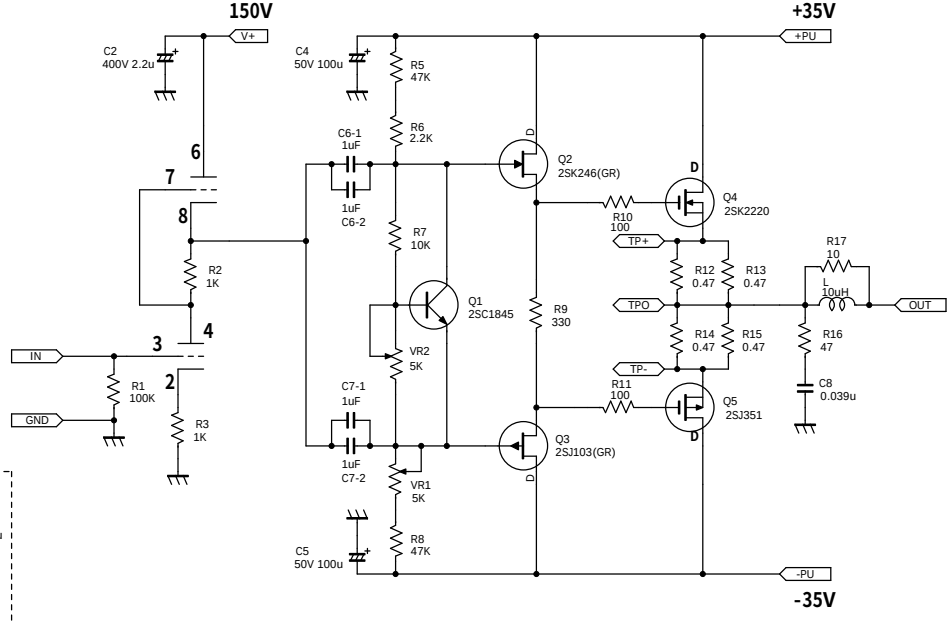

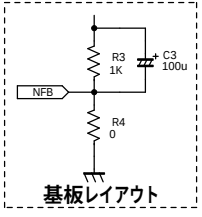

基板レイアウト